План участка производства работ

Приложение №1 к Акту № 131-23-НВК3-2 от 30.09.2023 г.

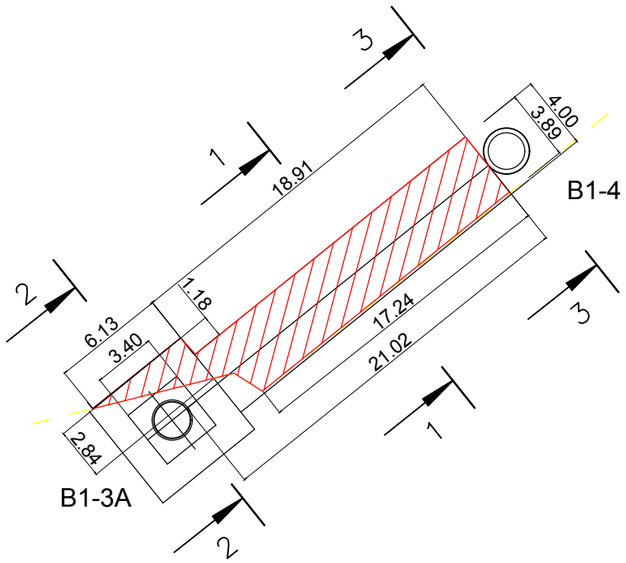

2-2

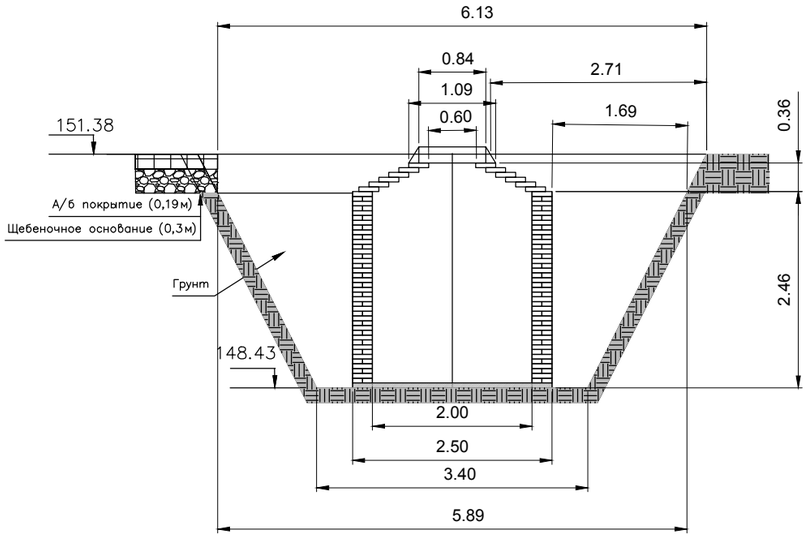

Резка асфальтобетонного покрытия фрезой				
№	Участка	Толщина Н,м	Длина участка L,м	Всего L,м
1	B1-3A - B1-4	0,19	6,39+1,18+18,91	26,48

Разборка асфальтобетонного покрытия при разработке траншеи				
№	Участок	Площадь участка S, м2	Толщина Н,м	Объем разработки мех. способом,
1	B1-3A	6,13*2,84/2=8,7	0,19	1,65
2	B1-3A - B1-4	(18,91+17,24)/2*3,89=70,31	0,19	13,36
			ИТОГО	15,01

Разборка щебеночного покрытия при разработке траншеи				
№	Участок	Площадь участка S, м2	Толщина Н,м	Объем разработки мех. способом,
1	B1-3A	6,13*2,84/2=8,7	0,3	2,61
2	B1-3A - B1-4	(18,91+17,24)/2*3,89=70,31	0,3	21,09
			ИТОГО	23,70

Ведомость работ по демонтажу чугунной трубы Ду 326*11,9мм		
№	Участок	Длина L, м
1	B1-3A - B1-4	21,02
2	B1-3A	1,00
	ИТОГО:	22,02

1-1

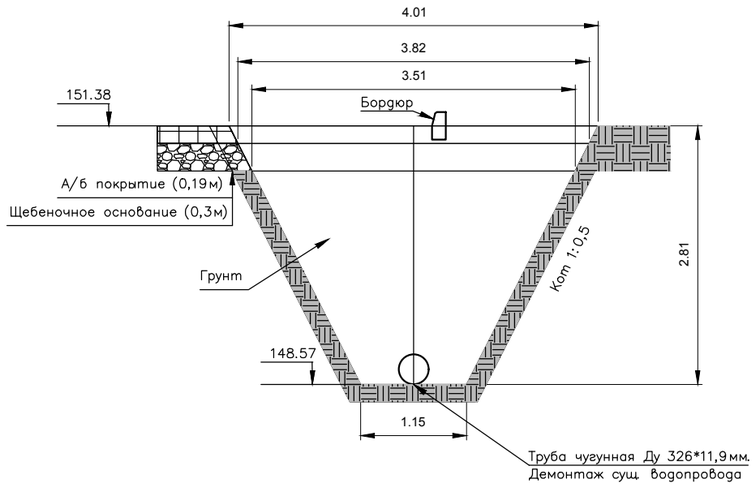

3-3

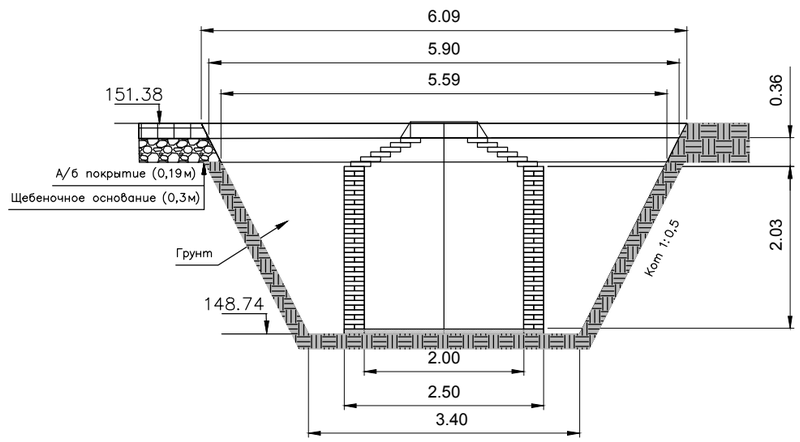

Ведомость объемов выполненных работ по разработке грунта				
№	Наименование выполненных работ	обозн.	ед изм	кол-во
	B1-3A - B1-4			
1	Объем траншеи (4,00+1,15)/2*2,81*18,91	V1	м3	136,83
2	Объем демонтированного асфальта	V2	м3	13,36
3	Объем демонтированного щебня	V3	м3	21,09
4	Объем демонтированной трубы Ду.326*11,9мм L=18,91v	V4	м3	1,58
5	Разработка грунта V=V1-V2-V3-V4-V5	V	м3	100,8
	Из них механическим способом V*0,97	Vмех		97,78
	Из них ручным способом V*0,03	Vруч.		3,02

Ведомость объемов выполненных работ по разработке грунта				
№	Наименование выполненных работ	обозн.	ед изм	кол-во
	B1-3A			
1	Объем котлована $((6,13+3,4)/2)^2*2,95$	V1	м3	66,98
2	Объем демонтированного асфальта	V2	м3	1,65
3	Объем демонтированного щебня	V3	м3	2,61
4	Объем колодца прямая часть $3,14*2,5^2/4*2,4$	V4	м3	11,77
5	Объем колодца коническая часть $3,14/3*0,36(1,25^2+0,42^2+1,25*0,42)$	V5	м3	0,85
6	Разработка грунта V=V1-V2-V3-V4-V5	V	м3	50,1
	Из них механическим способом V*0,97	Vмех		48,6
	Из них ручным способом V*0,03	Vруч.		1,5

Согласовано

Взам. инв. №

Подп. и дата

Инв. № подл.

Изм.	Кол.	Лист	N°док.	Подпись	Дата
					2023
Руков. проекта		Шевчук К.А.			30.09
Ген. директор		Кесслер Ю.Ф.			30.09
Нач. участка		Перевизнык А.П			30.09
Гл. инженер		Юрченко В.И.			30.09

131-23-НВК3

Ж/д пути от испытательного центра до обкаточной линии с удлинением трансбордера, расположенные по адресу: Московская область, г.о. Мытищи, ул. Колонцова, 4

Наружные сети водоснабжения и канализации
Переустройство хозпитьевого водопровода

Стадия	Лист	Листов
ИД	1	1

Исполнительная схема №2
Разработка грунта, демонтаж а/б покрытия и трубы Ду326*11,9мм на участке B1-3A - B1-4

ООО "КиКГЕОСТРОЙ"

Формат А3